ORTECH

INSTRUCTIONS TRANSFORMERS AND DRIVERS

Bloc a'alimentation et transformateurs

Please read all instructions prior to installation.

Veuillez lire toutes les instructions avant l'installation.

Installation of this transformer must comply with local building codes.
Les travaux d'installation doivant être effectués par une personne qualifiée, qui doit suivre les code et aux standards de constructions.

1.Turn power off at main switch box.
Avant de commencerl'installation coupez l'alimentation àla panneau de service.

2.Remove lid from transformer box.
Retirez the couvercle de la boîte.

3.Remove knock-out from 120V side of transformer.
supprimer l'entrée défonçable du côté du transformateur 120V.

4.Run 120V wires into 120V side of transformer.
Insérez les câbles dans le côté du transformateur.

5.Using wire nuts(not included) connect black and white wires of power source to black and white wires of 120V side of transformer.
relier le noir et les fils blancs de la source d'alimentation pour le noir et les fils blancs du côté de 120V du transformateur.

CAUTION: Make sure all 120V connections are made inside 120V side of tranformer box.
ATTENTION: Assurez-vous que toutes les connexions de 120V sont faites àl'intérieur côté120V de la boîte de tranformer.

6. Repeat step #3 with green ground wire of power source and green ground wire of transformer.
Répétez l'étape 3 avec fil de terre vert de source d'alimentation et le fil de terre vert du transformateur.

7.Remove knock-out from 12V side of transformer box.
supprimer l'entrée défonçable du côté du transformateur 12V.

8.Insert 12V wiring harness into 12V side of transformer box and connect to 12V plug of transformer.
Insérez le faisceau de câbles 12V dans le côté12V de la boîte du transformateur et de se connecter à la prise 12V du transformateur.

9.Replace lid of transformer box.
Replacez le couvercle.

10.After mounting lights in desired area connect lights to 12V side of transformer using quick connect plugs located on wiring harness.
Après avoir montéles lumières, connectez-les au côté du transformateur 12V

OT-08: (LED Driver)	CAUTION: Do not exceed 8W per circuit. Be sure all 12V connections are made inside 12V side of LED Driver. *ATTENTION: Ne pas dé passer 8W par circuit. Assurez-vous que toutes les connexions sont faites à l'inté rieur 12V de 12V cô té du LED conducteur.*
OT-24: (LED Driver)	CAUTION: Do not exceed 24W per circuit. Be sure all 12V connections are made inside 12V side of LED Driver. *ATTENTION: Ne pas dé passer 24W par circuit. Assurez-vous que toutes les connexions sont faites à l'inté rieur 12V de 12V cô té du LED conducteur.*
OT-40: (LED Driver)	CAUTION: Do not exceed 40W per circuit. Be sure all 12V connections are made inside 12V side of LED Driver. *ATTENTION: Ne pas dé passer 40W par circuit. Assurez-vous que toutes les connexions sont faites à l'inté rieur 12V de 12V cô té du LED conducteur.*
OT-60B: (Transformer)	CAUTION: Do not exceed 60W per circuit. Be sure all 12V connections are made inside 12V side of transformer. *ATTENTION: Ne pas dé passer 60w par circuit. Assurez-vous que toutes les connexions sont faites à l'inté rieur 12V de 12V cô té du transformateur.*
OT-120: (Transformer)	CAUTION: Do not exceed 60/120W per circuit. Be sure all 12V connections are made inside 12V side of transformer. *ATTENTION: Ne pas dé passer 60/120W par circuit. Assurez-vous que toutes les connexions sont faites à l'inté rieur 12V de 12V cô té du transformateur.*
OT-180: (Transformer)	CAUTION: Do not exceed 60/180W per circuit. Be sure all 12V connections are made inside 12V side of transformer. *ATTENTION: Ne pas dé passer 60/180W par circuit. Assurez-vous que toutes les connexions sont faites à l'inté rieur 12V de 12V cô té du transformateur.*

OT-08

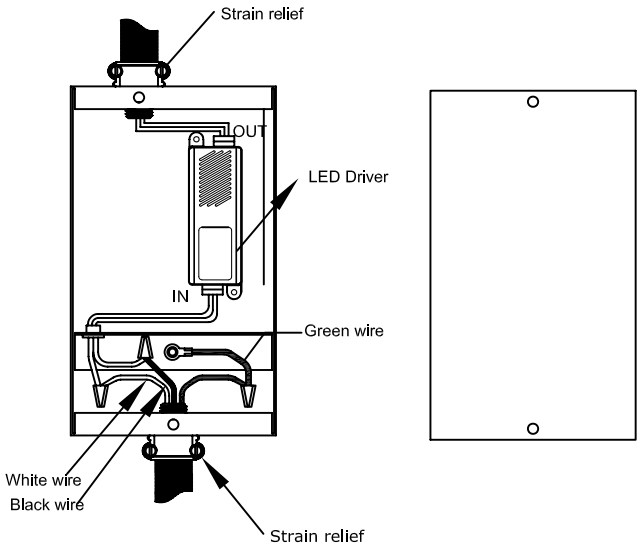

OT-24

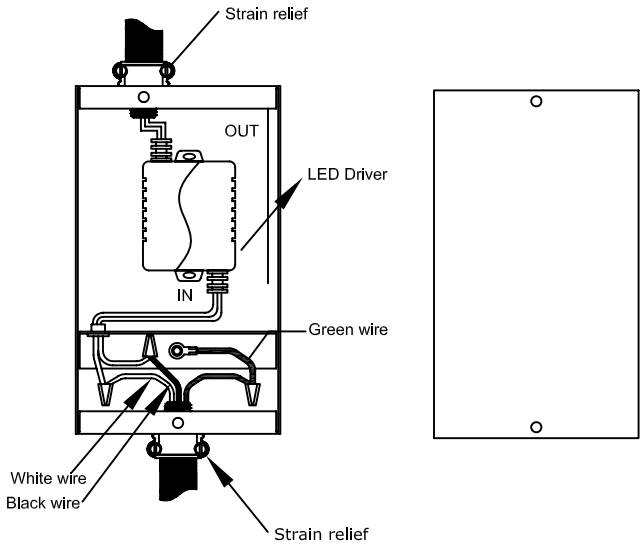

OT-40

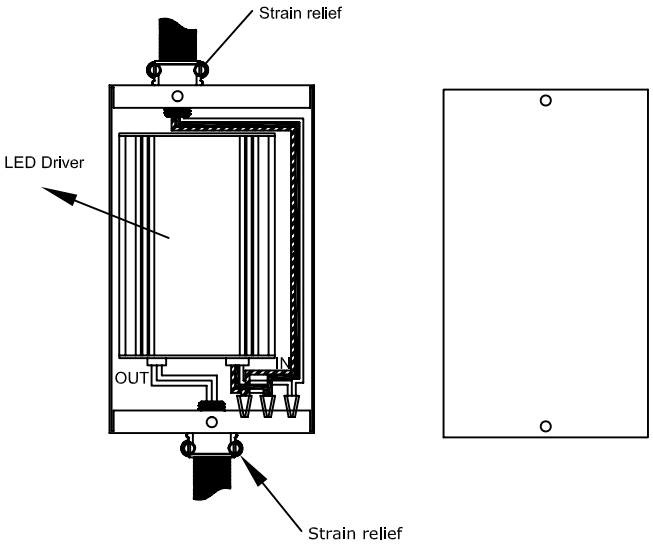

OT-60B

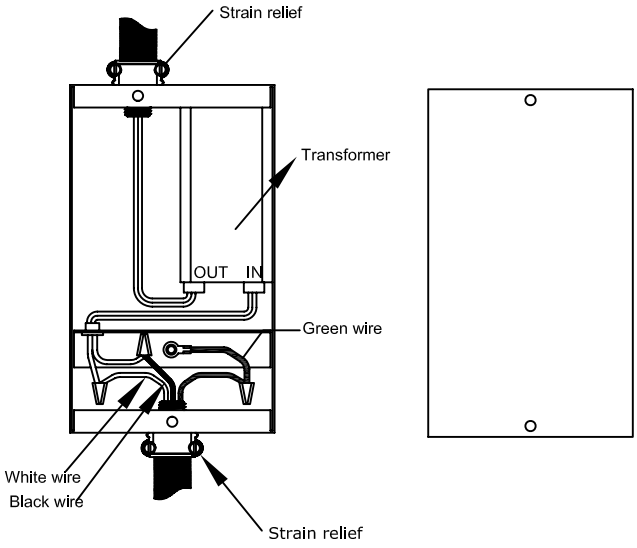

OT-120

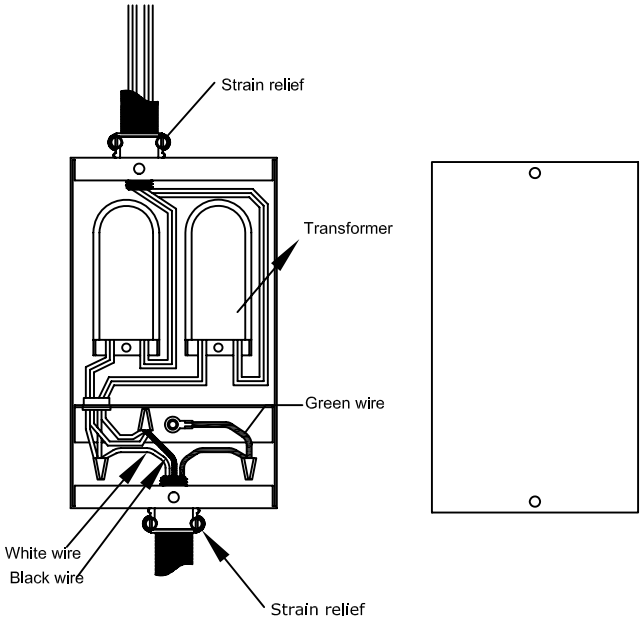
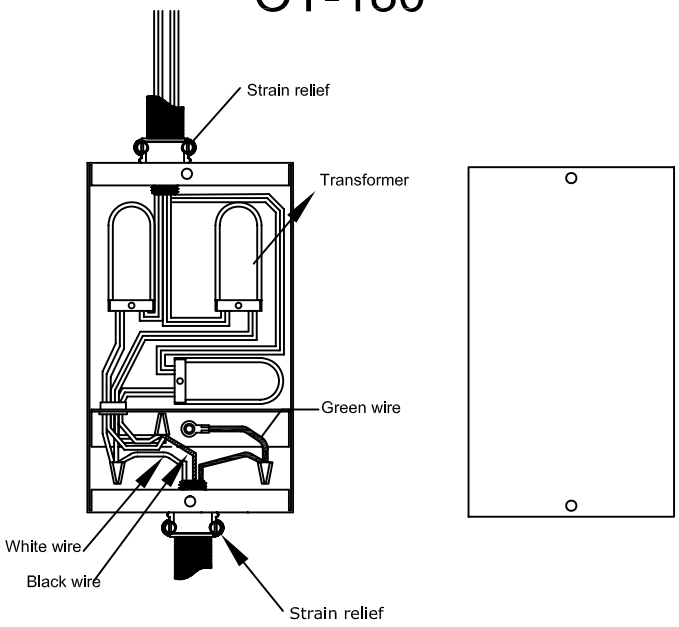
OT-180